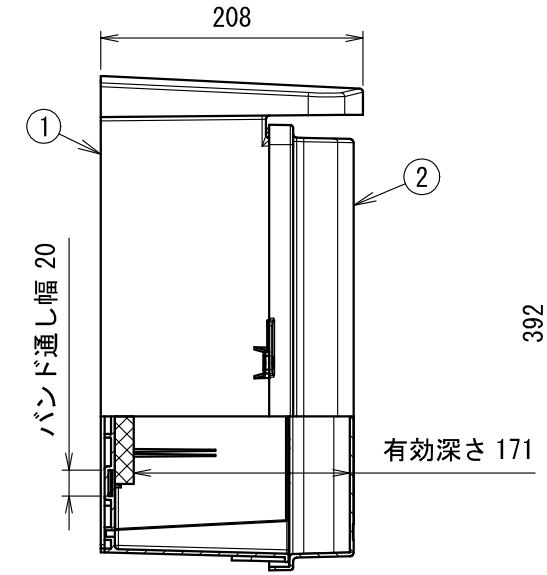

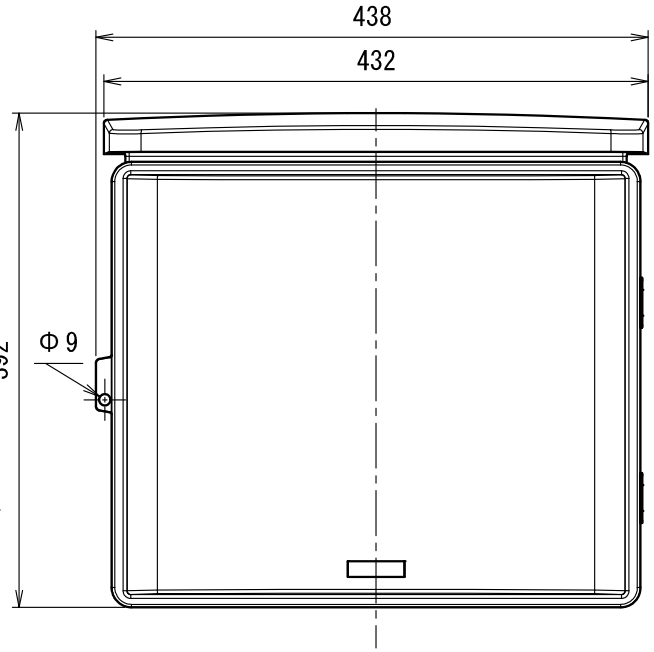

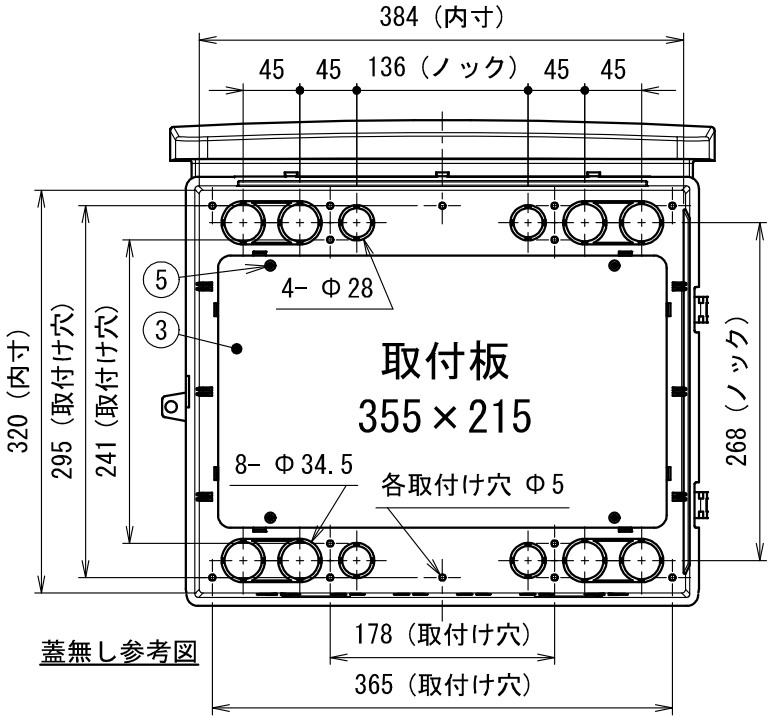

蓋無し参考図

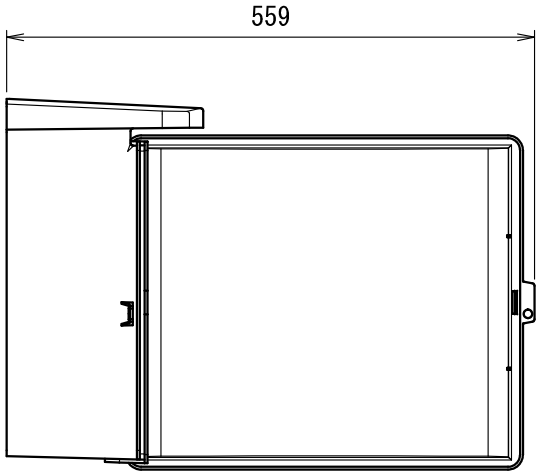

最大開蓋時
参考図　1/8

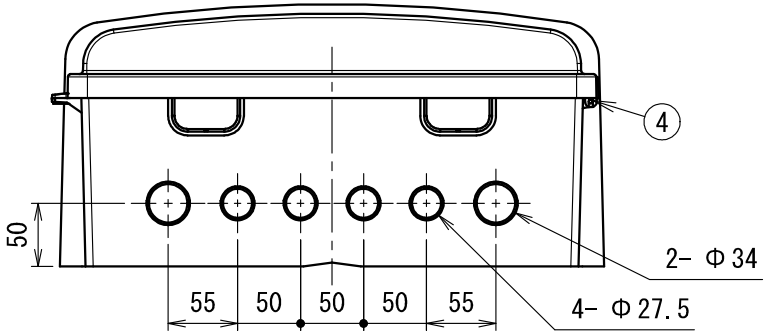

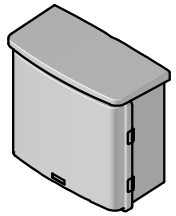

イメージ図

※（ ）はWB-14DHMを示す

符号	名　　称	材　質	個数	備　　考
5	なべタッピンねじ	ＳＵＳ	4	４×１６
4	ピン	ＳＵＳ	2	φ３×３５
3	取付板	ＡＢＳ	1	355×215×15
2	カバー	ABS(AES)	1	―
1	基台	ABS(AES)	1	―

製　品　仕　様　図		
尺度	品名	ウオルボックス
1/6（1/8）		ＷＢ－１４ＤＭ ＷＢ－１４ＤＨＭ
第三角法	図番	ＷＢ１９８７１Ｄ３

未来工業株式会社